Epurateur de condensats

PURO NANO

MODELE SPECIAL FAIBLES DEBITS

Le premier séparateur jetable.

L'épurateur de condensats PURO NANO est spécialement destiné aux petites installations (compresseurs de 15 Cv ou 120 m³/h maximum).

Il offre une efficacité de séparation remarquable. Les différents médias filtrants encapsulés dans le carter en ABS pemettent de garantir une teneur résiduelle en huile de moins de 10 ppm dans les rejets épurés.

PURO NANO possède une capacité de rétention jusqu'à 1,5 litres d'huile ce qui correspond à une utilisation de 3000 heures non stop pour un compresseur de 151 Cv.

Il est compatible avec les lubrifiants minéraux ou synthétiques. Une version spéciale est également disponible pour les lubrifiants à base de polyglycols. Un support mural et un kit de test de turbidité des rejets sont fournis en standard avec le séparateur.

Son remplacement est extrêmement facile et propre. Il suffit de déconnecter l'entrée et la sortie des condensats et de remplacer l'ensemble.

- **Modèle compact à usage unique**
- Fonctionnement autonome sans source d'énergie.
- Respect de la législation sur la teneur en hydrocarbures dans les eaux de rejet.
- **1 modèle pour tous débits jusqu'à 120 m³/h**
- Compatible lubrifiants minéraux ou synthétiques.
- **Traitement des polyglycols** (Modèle spécifique).
- Construction robuste en ABS
- Accepte les condensats en provenance de tous types de purgeurs.
- Support mural fourni.
- Kit de prélèvement fournie avec indicateur visuel de turbidité dans l'eau de rejet.
- Remplacement facile et propre.

www.partenair.fr

PARTENAIR
AIR COMPRIMÉ - AZOTE - EAU GLACÉE - MESURE

Caractéristiques techniques

PURO NANO

Modèle	PURO NANO
Teneur résiduelle en huile après traitement	10 ppm maxi
Debit maximum du compresseur	120 m³/h
Construction	ABS
Raccordement d'entrée	1/2" taraudé
Raccordement de sortie	1/4" taraudé
Capacité maxi. d'adsorbtion d'huile	1,5 litres
Température mini.	+1°C
Température maxi.	+60°C
Traitement des huiles minérales	Oui
Traitement des huiles synthétiques	Oui
Traitement des polyglycols	Oui (Modèle spécial)
Largeur	255 mm
Profondeur	230 mm
Hauteur	212 mm
Poids à vide	2,7 kg

Kit de prélèvement et test de turbidité

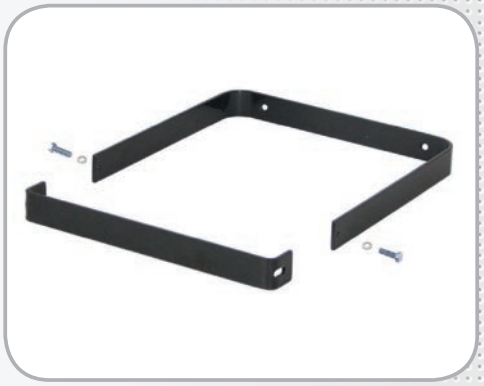

Kit de fixation murale.

Raccords pour tube fournis.

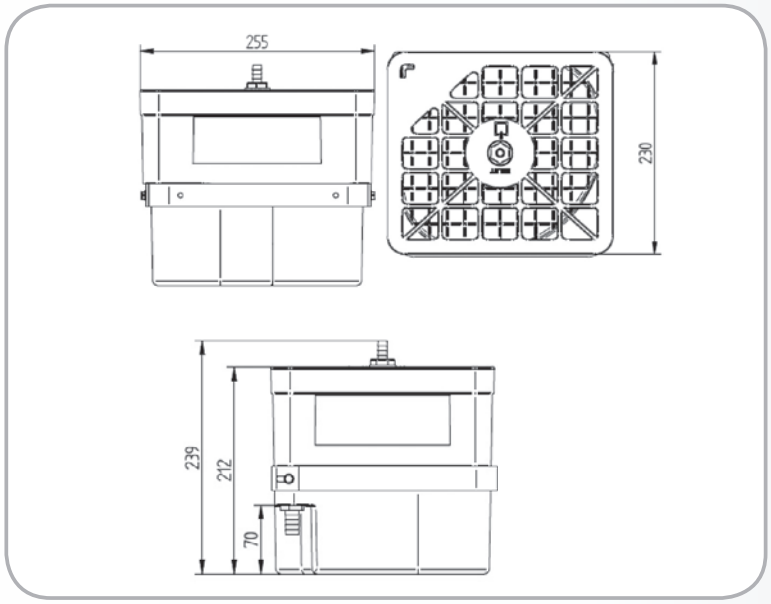

Les spécifications figurant dans cette brochure sont données à titre indicatif et sont sujettes à des modifications éventuelles sans avis préalable

Fiche technique : 75-PURONANO-1909

PARTENAIR
ZA. Charles RENARD - 12 bd G. M. GUYNEMER
F-78210 SAINT-CYR-L'ÉCOLE
Tel : +33 (0)1 60 13 04 18 - Fax +33 (0)1 60 13 03 58
email : info@partenair.fr - www.partenair.fr

Votre distributeur